ОБСЛУЖИВАНЕ

Аераторы **APR-150, APR-200, APR-300 i AP-100** втечениизкспуатации нетребуетникакогообслуживания. Однако в ситуации когда есть такая необходимость перед какой либо работой следует безусловно выключить насос от электрической сетиВнимание вплоу из электрического гнезда. Для наружной очистки применять мягкую тряпку и средство для чистки пластмас. Рекомендуем в зависимости от надобности, сменить фильтр (6). При заметным уменьшению производительности привернуть каменный фильтр в воде, он может засорится пылью или обрости водорослями, при необходимости – сменить его. При обеспечной соответствующей пропускной способности насос обычно работает безупречно долго. Однако если есть необходимость насос можна направить пользуясь ремонтным комплектом замене испорченную диафрагму (3) или другие запасные части (2 до 6). С точки зрения несложной конструкции насоса заменить эти части может сам пользователь. Сначало нужно отвернуть винты (9) снять корпус (1) а за тем сменить изношенную часть. В насосах **APR-200 i APR-300** чтобы заменить диафрагму (3) следует дополнительно отвинтить винт направляющей (12), выбрать направляющую (11). Типы **AP-100 i APR-150** неимеют направляющей (11) а диафрагма (3) можно заменить розбирая насос аэратора. Когда все изношенные части заменены насос сложите в обратнаю порядок.

ДЕМОНТАЖ И ЛИКВИДАЦИЯ

Использованное электрическое и электронное бытовое оборудование нельзя выбрасывать в мусорные ящики. Селекция, сбор и правильная утилизация отходов такого рода способствует защите ресурсов окружающей среды и позволяет избежать негативного влияния на здоровье, для которого неправильное обращение с отходами может представлять опасность. Пользователь является лицом, ответственным за доставку использованного оборудования в специализированный приёмный пункт, где это оборудование примут бесплатно. Информацию о таких пунктах можно получить в местной администрации, в пункте продажи или в сервисе изготовителя.

ГАРАНТИЙНЫЕ УСЛОВИЯ

Изготовитель предоставляет гарантию сроком на 24 месяцев, считая сдаты покупки. Гарантия охватывает повреждения, возникшие по вине изготовителя, т.е. порохи материалов и монтажные ошибки. Гарантия не распространяется на неисправности, возникшие в результате неправильного обращения с устройством, выполнения покупателем всяких переделок, не соблюдения чистоты, попадания в насос воды, эпоксиа или перегрузки мембраны. Для выполнения гарантийного ремонта устройство, вместе с гарантийным талоном, заполненным продавцом, следует направить в адрес изготовителя или дистрибутора. Условием признания гарантийных прав является совпадение даты выпуска, выгравированной на основании насоса с датой записанной на гарантийном талоне.
Ваши/ниже указанные условия не исключают; не ограничивают и не приостанавливают права покупателя являющихся последствием несоответствия товара с договором.

ИНСТРУКЦИЯ ЗА УПОТРЕБА

BG

УСЛОВИЯ ЗА БЕЗОПАСНА УПОТРЕБА

Аквариумите въздушни помпи **AP-100**, **APR-150**, **APR-200** и **APR-300** се произвеждат съгласно актуалните действащи норми за безопасност. Уредът може да се включи само към електрическа мрежа, чиито параметри - напрежение и честота - съвпадат със стойностите, посочени на подставката на помпата. Преди всяко действие, свързано с въздушната помпа, и всеки пъ, преди да потопите рыбата си в ва водата - напр. при монтаж, почистване, дейности по поддръжката, е необходимо да изключите от електрическата мрежа помпата и всички останали електрически уреди, които се намират в аквариума. Не бива да инсталирате въздушна помпа, която има механична повреда, напр. пукнатина, или чийто захранващ кабел е повреден. Захранващият кабел не бива да се сменя или поправя, не бива също така на него да се инстанира изключвателен или контакт. В случай на повреда на изолацията е необходимо да се сменя цялата помпа. Въздушната помпа може да се използва само вътре в помещенията. Уредът трябва да бъде суух през цялото време, в случай че се намокри, трябва незабавно да се изключи. Разполагането на помпата под нивото на водата може да доведе – при изключваемо и или при прекъсване на електрическото захранване – до нейното напълване с вода от аквариума през маркуча за въздух, като по тоа начин може да причини токов удар. За да предотвратите това, трябва непременно да разположите помпата над нивото на водата в аквариума и да я прикрепите, за да не падне в ва водата!

ПРИЛОЖЕНИЕ

Аквариумите въздушни помпи **AP-100**, **APR-150**, **APR-200**, **APR-300** представляват мембранни помпи, които служат за въдяне на въздух в ва водата в аквариума. Помпите **AP-100** и **APR-150** са с един изходящ отвор, а помпите **APR-200** и **APR-300** – с два изходящи отвора. Всички видове помпи от да работят заедно с други уреди за аквариум, напр. филтри. Препоръчаната е техническите данни спойтвото на вместимостта на аквариумите е максимална. Въпреки това, благодарение на възможността за регулиране на капацитета, тези въдушни помпи могат да се прилагат и в по-малки аквариуми. При избора на подходяща въдушна помпа – освен вместимостта на аквариума – е необходимо да се вземат предвид и другиусловия, напр.:
• броят и видът рибки в аквариума,
• климатичните условия.

МОНТАЖ, УПОТРЕБА И РЕГУЛИРАНЕ

Въдушната помпа трябва да бъде поставена върху водоравна повърхност или закачена на стена или странична стена на мебел, разположен наблизо, на суха място без пръх. Важно е помпата да бъде разположена над нивото на водата в аквариума и да бъде прикрепена, за да не падне на водата. Във входящия отвор на въздуха, който се намира в предната на регулатора (5) при **APR-150, APR-200 и APR-300**, а при **AP-100** отпред на корпуса на клапаните (4), пъхните маркуч с-6 мм за въздушен на въздух в аквариума. На другия, потопен във водата край на тоа маркуч трябва да се монтира поресг камък с проверена проходимост или филтър. Помпата се задейства с включване на щепсела в електрическия контакт. Помпата е предвидена за непрекъсната работа. Капацитетът на въздушната помпа при моделите **APR-150, APR-200 и APR-300** може да се регулира с помощта на регулатора (5). Със завъртане на регулатора надясно – по посока на часовниковата стрелка – капацитетът на помпата се намалява, а в обратна посока се увеличава. При типовете с два изходящи отвора **APR-200** и **APR-300** тази регулация може да се извърши отделно за двата отвора, независимо един от друг: В никакъв случай не запушвайте изходящия отвор на помпата, тъй като запушеният отвор претоварва мембраната (3), което може да доведе до преждевременно й изхабяване.

ПОДДРЪЖКА

Въдушните помпи **APR-150**, **APR-200**, **APR-300** и **AP-100** не изискват никаква поддръжка по време на използване. Все пак, ако въвнимие такава необходимост, преди да пристъпите към почистването или поправката на помпата, непременно е изключете от електрическата мрежа, като извадите щепсела от контакта. За вътешното й почистване се препоръчва използваното на мека кърпа и слаб мещ препарат. Препоръчително е в аквариума от нужите редовно да се сменя филтърният пъпнек (6). При забележимо понижаване на капацитета се препоръчва да се проверя дали поресгит камък не е запушен (запушване могат да причинят водорасли или други замърсявания). В случай на нужда го сменете. При осигуряване на подходяща проходимост на поресгия камък, помпата обикновено работи дълго време безаварийно. Ако все пак е необходимо, помпата може да се поправи, като се смени изтъкнатата или повредена мембрана (3) или другите резервни части (2 до 6). Предвид простата конструкция на помпата, сменята на тези части може да се извърши самостоятелно от потребителя. Първо развъртете винтовете (9), свалете корпуса (1), а след това сменете повредените елементи. При въздушните помпи **APR-200** и **APR-300** за смяна на мембраната (3) е необходимо освен това да се свали ресгата (11) от подставката (7), като се развърти винтът на ресгата (12). Моделите **AP-100** и **APR-150** нямат ресга (11), а мембраната (3) се сменя след разглобяване на въздушната помпа. След смяната помпата трябва да се сглоби по обратния ред.

DEMONTAŻ I UTYLIZACJA

Izxabčenie elektrycznych i elektronnych yređu ne biva da ca izxbvjrzät s kontenižnerite za ogrladnii. Razdelnoto sbirane i pravilnoto vtilizirane na toai tzn otpadçu pomaga b oazavanero na ресурсите на околната среда и дава възможност да се избегне отрицателното влияние върху здравето, за кое нередвилното третиране на отпадъците може да представлява опасност. Потребителят е задължен да достави изхабените уреди в специализирания пункт за сьбирането на такива уреди, където той ще бъде приет безплатно. Информация за тоэи пункт можете да получите от местните власти или можете да попитате в търговския пункт или сервиза на производителя.

ГАРАНЦИОНИ УСЛОВИЯ

Производителят дава гаранция за периода от 24 месеца от датата на покупката. Гаранцията включва повреди, възникнали по вина на производителя, т.е. дефекти на материалите или грешки в монтажа. Тя не включва повреди, възникнали в резултат от неправилно боравене с уреда или неправилното му от потребителя, от замърсяванин, проникване на вода вътре в помпата, както и повреди или изхабяване на мембрана в резултат от претоварване. С цел извършване на гаранционен ремонт уредът заедно с попълнената от продавача гаранционна карта на адреса на производителя. Условие за признаването на гаранцията е датата на производство, изписана на подставката на помпата, да съвпада с датата, вписана на гаранционната карта.

HASZNÁLATI ÚTMUTATÓ

HU

A BIZTONSÁGOS HASZNÁLAT FELTÉTELEI

Az **AP-100**, **APR-150**, **APR-200** és **APR-300** típusú levegőztetők megfelelnek a jelenleg érvényes biztonsági szabványoknak. A berendezést csak olyan villamos hálózatról szabad működtetni, melynek jellemzői – feszültség és frekvencia – megegyeznek az alapzat alján megadott értékekkel. A szivattyúval végzett bármilyen munkák (üzembe helyezés, szűrőbetét cserе, tisztítás) megkezdése előtt, és mindenkor, még mielőtt a vízbe nyúlna, feltétlenül húzza ki a hálózati csatlakozót, és áramtalanítsa az akváriumban levő összes elektromos felszerelést. Mechanikailag sérült, pl. repedt szivattyút, vagy olyant, amelykének meghibásodott a csatlakozó zsinórja, nem szabad üzembe helyezni. A csatlakozó vezetéket sem kicserélni, sem megjavítani nem szabad, és kapcsolónak vagy kúptes csatlakozónak a vezetékre való felszerelése ugyancsak nem engedhető meg. A vezeték sérülése esetén az egész szivattyút ki kell cserélni. A levegőztető csak helyiségekben használható. A berendezésnek állandóan száraznak kell lennie, amint nedvessége jut hozzá, haladéktalanul ki kell kapcsolni. Ha a levegőztető a víz szintjénél alacsonyabban helyezzük el, akkor megtörténhet – a készülék kikapcsolása után, vagy áramszünet esetén bekapcsolása nyomán hátás révén az akváriumból víz jut a levegőztető tömlőn át a készülék belsejébe, ami az áramütés veszélyével jár. Ennek elkerülésére a levegőztető feltétlenül az akvárium vízszintje fölött kell elhelyezni, és biztosításaban rögzíteni, nehogy a vízbe essen!

ALKALMAZÁS

Az **AP-100**, **APR-150**, **APR-200** és **APR-300** levegőztetők membránszivattyúk, és az akvárium vízének levegőztetését szolgálják. Az **AP-100** és **APR-150** típusok egy kimenetűek, míg az **APR-200** és **APR-300** típusoknak két kimenetük van. Ezek a légszivattyúk együttműködhetnek más akvárium felszerelésekkel, pl. szűrőkkel. A műszaki adatokban megadott akvárium nagyságok maximális értékek. A szivattyúszott légmennyiség szabályozási lehetőségének köszönhetően e levegőztetők kisebb akváriumokhoz is használhatók. A megfelelő levegőztető kiválasztásakor - az akvárium térfogatán kívül - más körülményeket is érdemes mérlegelni, pl.:
• az akvárium méretén és halak fajtái és mennyisége,
• klimatikus körülmények.

FELSZERELÉS, HASZNÁLAT ÉS SZABÁLYOZÁS

A levegőztető egy vízszintes felületen kell felállítani, vagy pedig a falra vagy egy közeli bútor oldalára felfüggesztení, száraz és lehetőleg poromentes helyen. Fontos, hogy a szivattyút feltétlenül az akvárium vízszintje fölött kell elhelyezni, és a vízbeesést szemben lebiztosítani. A szivattyú kimeneti csonkján, mely az **APR-150**, **APR-200** és **APR-300** típusoknál az (5) szabályozó forgatógomb belsejében található, míg az **AP-100** esetében a (4) szelepnek elején, csatlakoztassunk egy 5 mm átmérőjű műanyag tömlőt, mely a levegőt az akváriumba fogja vezetni. E tömlő másik végére, mely a vízbe merül, állítsunk egy előzőleg el1enőrzött áteresztőképességű porlasztókövet vagy szűrőt kell elhelyezni. A szivattyú a dugvillának egy csatlakozó aljzatba történő bedugásával helyezhető üzembe. A szivattyút állandó üzemre tervezték. Az **APR-150**, **APR-200** és **APR-300** típusoknál a levegőztető légteljesítménye az (5) forgatógombbal szabályozható. Ezt a gombot jobbra - az óramutató járásával megegyezően - forgatva, a szivattyú légteljesítménye csökken, ellenkező irányban pedig növekszik. A két kimeneti **APR-200** és **APR-300** változatoknál ez a szabályozás az egyes kimenetekben egymástól függetlenül végezhető. Kérjük, soha ne zárja el a szivattyú kimenetét, mivel ilyenkor a (3) membrán erősen túlterhelődik, ami a túl gyors elhasználódásához vezethet.

KARBANTARTÁS

Az **AP-100**, **APR-150**, **APR-200** és **APR-300** levegőztető használatát közben nem igényelnek semmiféle karbantartást. Tisztítás vagy javítás megkezdése előtt feltétlenül áramtalanítsuk a szivattyút, a villás dugó kihúzásával. A külső tisztításhoz puha törlőrongy használható, enyhe tisztítószerrel. Az elszennyeződés mértékétől függően a (6) szűrőbetétet rendszeresen ki kell cserélni. Ha a légteljesítmény észrevehetően csökkent, érdemes ellenőrizni, hogy a porlasztókövek nincsenek-e eldugulva (ezt algák és egyéb szennyeződések okozhatják). Szükség esetén ki kell cserélni a porlasztókövet. Ezek megfelelő áteresztőképességének biztosítása esetén a szivattyú általában igen hosszú ideig működik zavarmentesen. Ha azonban mégis szükséges lenne, a szivattyút meg lehet javítani a meggyengült vagy sérült (3) membrán vagy az egyéb (2-tól 6-ig) tartalék alkatrészek kicserélése útján. A szivattyú egyszerű felépítése való tekintettel ezen alkatrészeket a Felhasználó saját maga is kicserélhet. Ehhez az alkatrészeket a szivattyú alján levő (9) csavarokat, levenni az (1) fedelet, s az így hozzáférhetővé vált sérült alkatrészeket kicserélni. Az **APR-200** és **APR-300** típusoknál a (3) membránok kicseréléséhez először ki kell szerelni a (11) megvezetőt, a (12) csavarnak a (7) alsórészből való kicsavarása útján. Az **AP-100** és **APR-150** modelleknek nincs ilyen megvezető, a (3) membrán a levegőztető szétcsavarása után kicserélhető. A cserék elvégzése után a levegőztető fordított sorrendben összeállítani.

KISELEJTEZÉS ÉS ÚJRAHASZNOSÍTÁS

Az elhasználódott elektromos és elektronikus készülékeket a háztartási szemétbe nem szabad kidobni. Az ilyen típusú hulladékok elkülönített gyűjtése és helyes újrahasznosítása hozzájárul a természetes környezet értékeinek a védelméhez, és lehetővé teszi az egészségünkre gyakorolt negatív hatások elkerülését, melyek a hulladékokkal való nemfelelő bánásmód veszélyeztethetne. A felhasználó felelős azért, hogy az elhasznált készülékeink egy speciális gyűjtőhelyre való elviteléhez, ahol azt térítésmentesen átveszik. Az ilyen gyűjtőhelyről információ nyerhető a helyi önkormányzati szervekről, az eladás helyén, vagy a gyártó szervizében.

GARANCIAFELTÉTELEK

A gyártó a vásárlástól számított 24 hónapos garanciát biztosít. A garancia kiterjed a gyártó hibájából felmerülő meghibásodásokra, azaz a szerelési és anyaghibákra. Nem vonatkozik a nem megfelelő kezelésből vagy a felhasználó által végzett átalakításokból adódó meghibásodásokra, valamint az elszennyeződés, a vízbehatolás következményeire és a túlterhelés folytán lazává vált vagy megrongálódott membránra sem. Garanciális javítás céljából küldje el a berendezést - az eladó által ki töltött garancialappal együtt - a gyártó vagy a magyarországi forgalmazónk címére. A garancia elismerésének feltétele a szivattyú alján és a garancialapon feltüntetett gyártási idő azonossága. Olyan esetben, ha az áru nem felel meg a szerződésnek, a jelen feltételek nem zárják ki, nem korlátozzák és nem függesztik fel a Vevő e tényből adódó jogait.

MANUAL DE INSTRUÇÕES

PT

CONDIÇÕES DE UTILIZAÇÃO SEGURA

Bombas de ar para aquário **AP-100, APR-150, APR-200** e **APR-300** são fabricadas em conformidade com os padrões de segurança que são de aplicação. Deve ser ligado a redes eléctricas com parâmetros - voltagem e frequência - idênticos aos valores impressos na base da bomba. Antes de qualquer operação relacionada com a bomba de ar ou colocação da mão na água, isto é, montagem, limpeza e manutenção, a bomba deve ser desligada da rede eléctrica bem como todos os demais aparelhos eléctricos que se encontram no aquário. É proibida a instalação de uma bomba de ar danificada ou cujo fio eléctrico não esteja em condições. É proibido a troca ou conserto do fio eléctrico bem como a instalação de qualquer interruptor ou tomada no mesmo. Em caso de dano ao fio eléctrico a bomba de ar toda deve ser substituída. A bomba de ar é para uso em interiores. O aparelho deve estar permanentemente seco, se por qualquer razão se molhar desligue-o imediatamente da ficha. A colocação da bomba abaixo do nível de água pode levar – após ser desligada ou no decorrer dum corte de corrente – ao seu total alagamento com água do aquário, através do tubo de ar, criando o risco de propagação da corrente eléctrica. Para evitar isto, a bomba deve ser instalada, impreterivelmente, acima do nível de água do aquário e segura de modo que não possa cair na água!

OBJECTIVO

AP-100, APR-150, APR-300 Bombas de ar são bombas com diafragma elaboradas para oxigenar a água do aquário. **AP-100** e **APR-150** são bombas de um saída de ar, enquanto **APR-200** e **APR-300** são duas saídas de ar. Todas elas podem funcionar com outros equipamentos de aquário como filtros, etc. A capacidade do aquário aconselhada na informação técnica corresponde ao valor máximo. Graças à possibilidade de regular a saída de ar, a bomba pode ser utilizada em aquários mais pequenos. Para escolher a bomba de ar correcta - para além do volume do aquário – outros factores devem ser tomados em consideração, tal como:
- Número e espécies de peixes no aquário,
- Condições climatéricas

INSTALAÇÃO E UTILIZAÇÃO

As bombas de ar podem ser colocadas numa superfície horizontal ou fixas na parede ou num móvel ao lado, num sítio seco e sem pó. O mais importante é assegurar que estão acima do nível de água e que não possam cair na água!Ligue o tubo de ar de d=5mm que leve o ar para o aquário na saída de ar do corpo (4) ou no centro do nó de ajuste (5) no caso de **APR-150, APR-200 e APR-300** ou na válvula na frente do corpo (4) no caso da bomba **AP-100**. Instale uma pedra difusora ou filtro na outra extremidade do tubo de ar que está submersa no aquário. A bomba de ar está ligada à rede eléctrica ligando a ficha tomada. A bomba foi elaborada para um funcionamento ininterrupto. A saída da bomba no caso de **APR-150, APR-200** e **APR-300** pode ser ajustada através do nó de ajuste (5). Rodando o nó a favor dos ponteiros do relógio o output diminui, se roda-lo no sentido oposto o output aumenta. No bomba **APR-200** e **APR-300** o output de cada uma das saídas pode ser regulado independentemente. Nunca obstrua a saída de uma bomba de ar, isto leva a que o diafragma (3) seja sobrecarregado e se gaste mais rapidamente.

MANUTENÇÃO

As bombas de ar **APR-150, APR-150, APR-200 e APR-300**, não necessitam de qualquer manutenção. Se por alguma razão houver necessidade de limpeza ou reparação da bomba, desligue a bomba da rede eléctrica tirando a ficha da tomada. Para limpar a bomba por fora utilize um pano macio e um agente de limpeza delicado. Dependendo da necessidade é aconselhado substituir o cartucho de filtragem (6) numa base regular. Quando o output de ar decresce visivelmente é aconselhado verificar se a pedra difusora não estará obstruida (com algas e outras impurezas). Substitua a pedra se houver necessidade para tal. Normalmente a bomba funciona sem qualquer problema se a pedra permeável for fornecida. Se houver necessidade a bomba pode ser reparada substituindo um diafragma danificado (3) ou outra peça (de 2 A 6). Devido à simplicidade da bomba a peça pode ser substituída pelo dono. Primeiro retire os parafusos (9) e retire a tampa (1), depois substitua as peças em falha. Na **APR-200 e APR-300** para substituir o diafragma (3) a película (11) e o diafragma são substituídos após desmontagem da bomba. Após substituição da bomba esta deve ser montada em sentido inverso.

DESMONTAGEM E DESUSO

É proibido a colocação de equipamento eléctrico no caixote do lixo. O correcto depósito destes lixos leva à preservação do ambiente natural e evita influências negativas na saúde a qual pode ser prejudicada pelo tratamento inadequado deste lixo. O utilizador é responsável pela entrega do produto usado num ecopontos especializado aonde os equipamentos serão aceites sem custos. Pode obter informação sobre a localização destes ecopontos através da sua autoridade local.

CONDIÇÕES DE GARANTIA

O fabricante oferece uma garantia de 24 meses, a contar a partir da data de compra. A garantia cobre danos originados numa falta do produtor, i.e. materiais defeituosos ou erro de fabrico. Não assegura danos vindos de uma utilização imprópria, danos mecânicos externos ou alterações efectuadas por parte do comprador. Para efectuar a reparação é necessário enviar o equipamento em conjunto com o cartão de garantia preenchido pelo vendedor para a morada do fabricante. A condição de aceitação da garantia é a conformidade da data do fabrico impresso na base da bomba com a data registada no cartão de garantia.

INSTRUCCIONES DE USO

ES

LAS CONDICIONES DE SEGURIDAD

Los aeradores para acuario **AP-100, APR-150, APR-200** y **APR-300** han sido diseñados de acuerdo con la normativa de seguridad vigente. El aparato se pone en marcha solamente de la red eléctrica cuyos parámetros: la tensión y la frecuencia son idénticos a los valores grabados en la base de la bomba de agua. Antes de cada operación relacionada con la aireación y antes de sumergir la mano en el agua – para el montaje, la limpieza y la conservación – hay que desconectar la bomba y todos los elementos eléctricos que se encuentran en el acuario de la red de corriente eléctrica. No se debe instalar en el acuario un aerador que tiene cualquier deterioro mecánico, por ejemplo una rotura o un cable conector averiado. El cable conector no se debe reponer ni reparar, no se debe instalar ni interruptor ni enchufe. En caso del deterioro del cable hay que cambiar la bomba entera. El aerador de agua se debe usar solamente en los espacios cerrados. El aparato debe estar seco y en caso de cualquier contacto con el agua hay que apagarlo inmediatamente. Si la bomba está situada por debajo del nivel del agua, después de desconectarla o en caso de una parada de la tensión en la red de corriente eléctrica, el agua del acuario puede entrar a través del conducto del aire, lo que puede provocar el peligro de electrocutación. ¡Para prevenirlo hay que colocar la bomba en el acuario por encima del nivel del agua y protegerla contra la caída al agua!

LA APLICACIÓN

Los aeradores para acuario **AP-100, APR-150, APR-200, APR-300** son bombas de diafragma que sirven para aireación del agua en el acuario. Las bombas **AP-100 y APR-150** son aeradores de una entrada y las bombas **APR-200 y APR-300** de dos entradas. Todos los tipos de bombas pueden cooperar con otros aparatos del acuario, por ejemplo con los filtros. Los valores del volumen del acuario determinados en los datos técnicos son valores máximos de aplicación. Sin embargo, gracias a la posibilidad de regulación del rendimiento estos aeradores se puede usar también en los acuarios más pequeños. Al elegir un tipo de aerador, además del volumen del acuario hay que tener en cuenta también otras condiciones, por ejemplo:
• La cantidad y el género de los peces del acuario,
• Las condiciones climáticas.

EL MONTAJE, EL USO Y LA REGULACIÓN

El aerador hay que colocar sobre un superficie plana o sobre la pared o del lado de un mueble cercano, en un lugar seco y limpio de polvo. Es muy importante que la bomba esté situada en el acuario por encima del nivel del agua y protegida de la caída al agua. Sobre la entrada del aire que se encuentra dentro del volante de regulación (5) en el caso de **APR-150, APR-200 y APR-300**, y en el caso de **AP-100** por delante de la armadura de válvulas completa (4), hay que colocar el cable d=5 mm que suministra el aire al acuario. Sobre el otro lado del cable que está sumergido en el agua, hay que colocar la piedra de aireación con una capacidad de transferencia del filtro comprobada. La bomba se pone en marcha enchufándola a la red de corriente eléctrica. La bomba está diseñada para un trabajo continuo. El rendimiento del aerador, en caso de los **APR-150, APR-200 y APR-300** se puede regular mediante el volante de regulación (5). Girando el volante hacia la derecha – de acuerdo al sentido de las agujas del reloj – se baja, y en el sentido contrario se aumenta el rendimiento de la bomba. En los tipos **APR-200 y APR-300** de doble entrada, la regulación se puede hacer independientemente para cada una de las entradas. No se debe cerrar la entrada de la bomba ya que una entrada cerrada sobrecarga la membrana (3), lo que puede acelerar su desgaste.

LA CONSERVACIÓN

El aerador **APR-150, APR-200, APR-300 y AP-100**, durante su uso, no requiere ningún tipo de conservación. Sin embargo en caso de necesidad, antes de comenzar la limpieza o la reparación, hay que desconectar incondicionalmente la bomba de la red de corriente eléctrica, desenchufando la bomba. Para la limpieza de la parte exterior se aconseja un trapo suave y un producto de limpieza suave. Se aconseja también el cambio regular del depósito de filtración (6) dependiendo de su estado. En caso de notar la disminución del rendimiento se aconseja comprobar si la piedra de aireación no está atascada (debido a la aparición de algas u otras impurezas). Si fuera necesario hay que cambiarlo. Si se asegura la transmisión de la piedra adecuada, la bomba suele trabajar sin ningún tipo de avería durante mucho tiempo. Sin embrago en caso de necesidad se puede reparar cambiando la membrana (3) deteriorada u otros elementos de repuesto (2 a 6). Debido a la construcción simple de la bomba, el cambio de estas piezas el usuario puede hacer por sí solo. Primero hay que destornillar (9) y quitar la caja (1), y después cambiar las piezas deterioradas. En los aeradores **APR-200 y APR-300** para cambiar la membrana (3) hay que sacar también las conexiones (11) de la base completa (7) girando el tornillo de la corredera (12). Los modelos **AP-100 y APR-150** no tienen la corredera (11), por lo tanto la membrana (3) se cambia abriendo el aerador. Después de la reparación hay que montar la bomba en un orden inverso.

EL DESMONTAJE Y LA CASACIÓN

El equipo eléctrico y electrónico desgastado no se debe tirar a la basura. La selección y el reciclaje correcto de estos elementos ayuda a proteger el medio ambiente y ayuda a evitar las consecuencias negativas sobre la salud causadas por el uso inadecuado de estos residuos.
El usuario es responsable de llevar el equipo desgastado a un punto de recogida, donde será depositado gratuitamente. La información sobre los puntos de recogida se puede obtener los ayuntamientos, en los puntos de venta o directamente de productor.

LAS CONDICIONES DE GARANTÍA

El productor concede una garantía por el periodo de 24 meses desde le fecha de la compra. La garantía abarca las averías causadas por el productor, es decir defectos del material o del montaje. La garantía no abarca deterioros resultado del uso indebido del aparato, por culpa de cambios realizados por el comprador, la suciedad, la entrada del agua a la bomba o por culpa del deterioro o desgaste de la membrana, efecto de la sobrecarga. Para realizar la reparación hay que enviar el aparato con la tarjeta de garantía rellenada por el vendedor a la dirección del productor. La condición de aceptación de la reclamación es que la fecha de producción prensada en la base de la bomba de agua concordé con la fecha inscrita en la tarjeta de garantía.

ISTRUZIONI PER L'USO

IT

CONDIZIONI PER L'UTILIZZO IN PIENA SICUREZZA

Gli ossigenatori per acquario **AP-100, APR-150, APR-200** e **APR-300** sono realizzati secondo le norme di sicurezza attualmente in vigore. L'apparecchiatura può essere alimentata solo da una rete elettrica con parametri - tensione e frequenza - corrispondenti a quelli riportati sulla targhetta della pompa. Prima di qualsiasi operazione legata all'ossigenatore - montaggio, pulizia, manutenzione - e prima di inserire la mani nell'acqua, la pompa e tutte le altre apparecchiature elettriche presenti nell'acquario vanno scollegate dalla rete elettrica. E' vietato installare una pompa danneggiata o dotata di cavo danneggiato. Il cavo di alimentazione non può essere riparato o modificato. E' vietato riparare o sostituire il cavo di alimentazione, o installarvi un interruttore o un connettore a spina. Nel caso di danneggiamento del cavo di alimentazione va sostituita l'intera pompa. L'ossigenatore può essere utilizzato solo in ambienti chiusi. L'apparecchiatura deve essere sempre asciutta, in caso di contatto con l'acqua va immediatamente spenta. L'installazione della pompa sotto il livello dell'acqua può provocare, in caso di spegnimento o di mancanza di corrente elettrica, il suo riempimento completo con l'acqua dell'acquario attraverso il tubo flessibile di ossigenazione, con il rischio di folgorazione elettrica. Per prevenire ciò la pompa va posta necessariamente sopra il livello dell'acqua nell'acquario, e va fissata per impedire la sua caduta in acqua!

APPLICAZIONE

Gli ossigenatori per acquario **AP-100, APR-150, APR-200, APR-300** sono pompe a membrana destinate ad ossigenare l'acqua nell'acquario. Le pompe **AP-100** e **APR-150** sono ad una uscita, e le pompe **APR-200** e **APR-300** sono ossigenatori a due uscite. Tutti i modelli di pompe possono funzionare insieme ad altre apparecchiature da acquario, ad esempio filtri. Le capacità degli acquari indicate nelle caratteristiche tecniche sono i valori massimi. Tuttavia, grazie alla possibilità di regolazione dell'efficienza, gli ossigenatori possono essere utilizzati anche in acquari più piccoli. Nella scelta di un opportuno ossigenatore, oltre alla capacità dell'acquario vanno considerate anche altri elementi, come ad esempio:
• la quantità e il tipo di pesci nell'acquario,
• le condizioni climatiche.

MONTAGGIO, UTILIZZO E REGOLAZIONE

L'ossigenatore va posto su una superficie orizzontale, o va fissato ad una parete o al fianco di un mobile posto nelle vicinanze. E' importante che la pompa sia posta sopra al livello dell'acqua nell'acquario, e fissata in modo da non cadere in acqua. Nell'uscita dell'aria, che si trova al centro della manopola di regolazione (5) nel caso di modelli **APR-150, APR-200 e APR-300** e sul corpo (4) nel caso di modelli **AP-100** nella parte anteriore del corpo completo delle valvole (4) va inserito un tubo flessibile del diametro di 5 mm, che porta l'aria nell'acquario. Sull'altra estremità di questo tubo, che è sommersa nell'acqua, va montata una pietra ossigenante, controllando che permetta il passaggio dell'aria, o un filtro. La pompa si avvia inserendo la spina nella presa di rete. La pompa è progettata per il funzionamento continuo. L'efficienza dell'ossigenatore, nel caso dei modelli **APR-150, APR-200 e APR-300** può essere regolata mediante la manopola (5). Ruotandola a destra, in senso orario, si riduce l'efficienza della pompa, e in direzione inversa si incrementa. Nei modelli a due uscite **APR-200** e **APR-300** questa regolazione può essere effettuata indipendentemente sulle singole uscite. Vi preghiamo di non chiudere mai l'uscita della pompa, perché un'uscita chiusa sovraccarica fortemente la membrana (3), il che può condurre ad una sua usura anticipata.

MANUTENZIONE

Gli ossigenatori **APR-150, APR-200, APR-300** e **AP-100**, durante l'utilizzo non richiedono nessuna manutenzione. Tuttavia in situazioni in cui si presenta tale necessità prima di iniziare la pulizia o la riparazione, bisogna assolutamente scollegare la pompa dalla rete elettrica, estraendo la spina dalla presa. Per la pulizia esterna, si consiglia di usare un panno morbido e un mezzo di pulizia delicato. Si consiglia, a seconda del necessità, di sostituire regolarmente il mezzo filtrante (6). Nel caso di una riduzione significativa dell'efficienza si consiglia di controllare se la pietra ossigenante non sia ottturata (può avvenire a causa delle alghe o di altre impurità). In caso di necessità va sostituita. Controllando regolarmente che la pietra ossigenante permetta il passaggio dell'aria, la pompa lavora di solito senza problemi per lungo tempo. Tuttavia in caso di necessità è possibile riparare la pompa sostituendo la membrana indebolita o danneggiata (3) o altre parti di ricambio (da 2 a 6). A motivo della semplice struttura della pompa, la sostituzione di queste parti può essere effettuata direttamente dall'utilizzatore. Prima vanno svitate le viti (9) ed estratto il corpo principale (1), e successivamente vanno sostituiti gli elementi danneggiati. Negli ossigenatori **APR-200 e APR-300** per sostituire la membrana (3) va anche smontata la guida (11) dalla base completa (7) svitando la vite della guida (12). I modelli **AP-100 e APR-150** non possiedono la guida (11) e la membrana (3) si sostituisce dopo aver svitato l'ossigenatore. Dopo avere effettuate le sostituzioni la pompa va rimontata in successione inversa.

SMONTAGGIO E SMALTIMENTO

Le apparecchiature elettriche ed elettroniche usate non possono essere smaltite con i rifiuti domestici. La raccolta e lo smaltimento differenziati di questo tipo di rifiuti contribuisce alla difesa delle risorse preziose dell'ambiente naturale, e permette di evitare gli effetti negativi sulla salute, rischio derivante da un comportamento scorretto nello smaltimento dei rifiuti. L'utilizzatore ha la responsabilità di consegnare l'apparecchiatura usata in un punto di raccolta specializzato, dove sarà preso in consegna gratuitamente. E'possibile ottenere informazioni circa tali punti di raccolta presso le autorità locali, o chiedendo presso il punto vendita o l'assistenza del produttore.

CONDIZIONI DI GARANZIA

Il produttore fornisce una garanzia per un periodo di 24 mesi, a partire dalla data di acquisto. La garanzia copre i danni originati dalla colpa del produttore cioè i difetti dei materiali e gli errori di montaggio. Non comprende i danni derivanti dall'utilizzo improprio dell'apparecchio o dall'esecuzione di modifiche da parte dell'acquirente, dalla sporcizia, dall'entrata dell'acqua all'interno della pompa, e il danneggiamento o l'usura della membrana dovuto ad un sovraccarico. Per poter effettuare una riparazione è necessario inviare l'apparecchio all'indirizzo del produttore, insieme alla carta di garanzia compilata dal venditore. Condizione per la validità della garanzia è che la data impressa sulla base della pompa corrisponda con la data indicata sulla carta di garanzia. Condizione per la validità della garanzia è la corrispondenza tra la data di produzione impressa sul corpo della pompa, e quella indicata sulla carta di garanzia.

OXYBOOST

PL GB DE FR CZ SK RU BG HU PT ES IT

KARTA GWARANCYJNA / GUARANTEE CARD
GARANTIESCHEIN / FICHE DE GARANTIE
CARTA DE GARANTIA / CARTA DE GARANTÍA
SCHEDA DI GARANZIA / GARANCIALEVÉL
ZÁRUČNÍ LIST / ГАРАНТИЙНЫЙ ЛИСТ
ГАРАНЦИОННИ КАРТА / GARANTIBEVIS

AIO 40

Data produkcji / Date of production / Herstellungsdatum
Date de production / Data di produzione / Data de produção
Fecha de producción / Gyártási idő / Datum výroby
Дата изготовления / Дата на производство / Proizvodnim datum

Data sprzedaży / Date of selling / Verkaufsdatum
Ая eladás dátuma / Fecha de venta / Datum prodeje
Date de vente / Data di vendita / Data de venda
Дата продажи / Дата на продажба / Försäljningsdatum

Stempel i podpis sprzedawcy / Stamp & signature of seller
Stempel und Unterschrift des Händlers / Cachet et signature du vendeur
Timbre e firma del commesso / Ая eladó pecsétje és aláírása
Razítko a podpis prodávajícího / Carimbo e assinatura do vendedor
Cuño y firma del vendedor / Штемпель и подпись продавца
Печат и подпис на продавача / Säljares stämpel och signatur

AP-100 ☐
APR-150 ☐
APR-200 ☐
APR-300 ☐

UWAGI KLIENTA / BEMERKUNGEN DES KUNDEN CLIENT /
REMARKS REMARQUES DU CLIENT / ЗАМЕЧАНИЯ ПОТЕБУЗЕЛЯ

Opis usterki: / Beschreibung des Fehlers: / Defect description:
Description du défaut: / Описание неисправности:

AQUAEL Janusz Jankiewicz
PL, 02-849 Warszawa, ul. Krasnowolska 50, www.aquael.pl,
e-mail: service@aquael.pl

D_Multi_2006-07-12

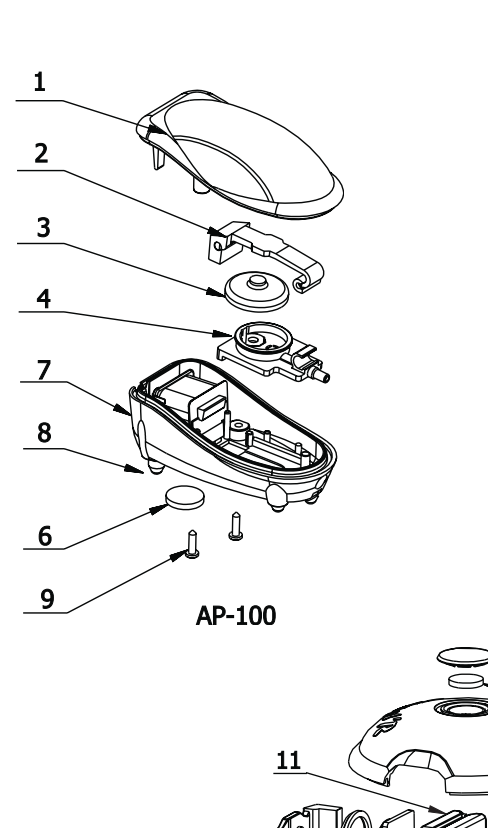

WYKAZ CZĘŚCI / BESTANDTEILE / PARTS

		AP 100	APR 150	APR 200	APR 300
1	Obudowa / Housing / Abdeckung	03083	03085	03086	03088
2	Dźwignia kompletna / Swing arm set kompl. Schwinghebel				
3	Membrana / Diaphragm / Membrane	00242	00242	00242	00242
4	Korpus zaworów kompl. Valve body assembly kompl. Ventilkörper	00244	00243	00243	00243
5	Wkręty regulacyjne / Adjustment knob Regelungsdrehknopf				
6	Wkład filtracyjny / Filtration cartridge Filterpatrone				
7	Filtr kompletna / Complete base kompl. Unterteil	03084	01990	03087	03089
8	Nóżka podstawy / Base leg / Fuß				
9	Wkręty / Screws / Schrauben	3,5x16 mm	3,5x16 mm	3,5x16 mm	3,5x16 mm
10	Pokrywa filtra / Filter cover / Filterdeckel				
11	Prowadnica / Slide / Führung				
12	Wkręt prowadnicy / Slide screw Schraube der Führung			3,5x40 mm	3,5x30 mm

Uwaga: Części 2÷6 oraz razem jako zestaw naprawczy są sprzedawanymi częściami zamiennymi
Bemerkung: Die einzelnen Teile 2÷6 und der Reparatursatz sind erhältliche Ersatzteile
Note: The parts 2÷6 separately, and the repair kit are marketable spare parts

DANE TECHNICZNE / TECHNICAL DATA

Typ /Type /Typ	AP 100	APR 150	APR 200	APR 300
Napięcie [V] /Voltage [V] Spannung [V]	220÷240			
Częstotliwość [Hz] / Frequency [Hz] Frequenz [Hz]	50			
Moc [W] /Power consumption [W] Leistungsaufnahme [W]	2.5		3	
Max. output [l/h] Größte Fördermenge [l/h]	100	150	200	300
Max pojemność akwarium [l] Max. aquarium volume [l] Max. Aquariumvolumen [l]	100	150	250	350
Ilość wylotów / Number of outlets Anzahl der Ausläufe	1		2	
Regulacja wydatku Output regulation Regulierung der Fördermenge	nie no keine	tak yes vorhanden		
Masa [g] /Net Weight [g] Netto masse [g]	300	350	450	500

INSTRUKCJA OBSŁUGI

PL

WARUNKI BEZPIECZNEGO UŻYTKOWANIA

Napowietrzacze akwariowe **AP-100**, **APR-150**, **APR-200** i **APR-300** wykonywane są zgodnie z aktualnie obowiązującymi normami bezpieczeństwa. Urządzenie można uruchomić tylko w sieci elektrycznej, parametry której – napięcie i częstotliwość – są identyczne z wartościami wygrawerowanymi na podstawie pompki. Przed każdą operacją związaną z napowietrzaczem oraz przed włożeniem ręki do wody – montaż, czyszczenie, konserwacja – należy pompkę i wszystkie inne urządzenia elektryczne znajdujące się w akwarium odłączyć od sieci elektrycznej. Nie wolno instalować napowietrzacza, który ma uszkodzenie mechaniczne ze pęknięcie oraz który ma uszkodzony przewód połączeniowy. Przewodu połączeniowego nie wolno wymieniać ani naprawiać, ani też zainstalować na nim wyłącznika lub złącza wtyczkowego. W pompadku uszkodzenia przewodu należy wymienić całą pompę. Napowietrzacz można używać tylko w pomieszczeniach. Urządzenie powinno być stale suche, w przypadku zamoczenia należy je bezzwłocznie wyłączyć. Używowanie pompy poniżej lustra wody może doprowadzić – po jej wyłączeniu albo w czasie przerwy napięcia w sieci elektrycznej – do jej całkowitego zalania wodą z akwarium poprzez wężyk powietrzny, powodując zagrożenie porażenia prądem. Aby temu zapobiegać, należy koniecznie umieścić pompkę powyżej poziomu wody w akwarium i zabezpieczyć ją przed wpadnięciem do wody!

ZASTOSOWANIE

Napowietrzacze akwariowe **AP-100**, **APR-150**, **APR-200** i **APR-300** są pompkami przeponowymi służącymi do napowietrzania wody w akwarium. Pompy **AP-100** i **APR-150** są jednowylotowymi, a pompy **APR-200** i **APR-300** dwuwylotowymi napowietrzaczami. Wszystkie rodzaje pomp mogą współpracować z innymi urządzeniami akwariowymi, np. filtrami. Zalecane w danych technicznych pojemności akwariów a wartościami maksymalnymi. Jednak dzięki możliwości regulacji wydajności, napowietrzacze te można stosować również do mniejszych akwariów. Przy wyborze odpowiedniego napowietrzacza – oprócz pojemności akwarium – należy rozważyć również inne okoliczności, np.:
- liczebność i gatunki ryb w akwarium,
- warunki klimatyczne.

MONTAŻ, UŻYTKOWANIE I REGULACJA

Napowietrzacz należy postawić na poziomej powierzchni albo zawiesić na ścianie lub boku blisko stojącego mebla, w miejscu suchym i w miarę bez kurzu. Ważne jest, żeby pompka koniecznie umieszczona była powyżej poziomu wody w akwarium, i zabezpieczona przed wpadnięciem do wody. Na wlot powietrza znajdujący się w środku pokrętła regulacyjnego (5), w przypadku **APR-150**, **APR-200** i **APR-300** a w przypadku **AP-100** z przodu kompletnego korpusu zaworów (4) należy nasunąć wężyk ø3÷5 mm, doprowadzający powietrze do akwarium. Na drugim, zanurzonym w wodzie końcu tego wężyka należy zamontować kamień powietrzny o sprawdzonej przepustowości lub filtr. Pompkę uruchamia się przez wsunięcie wtyczki do gniazda sieciowego. Pompka przywiedziana jest do pracy ciągłej. Wydajność napowietrzacza, w przypadku modeli **APR-150**, **APR-200** i **APR-300** można regulować przy pomocy pokrętła (5). Obracając tym pokrętłem w prawo – zgodnie z kierunkiem ruchu wskazówek zegara – obniża się, a w odwrotnym kierunku zwiększa się wydajność pompki. W typach dwuwylotowych **APR-200** i **APR-300** regulację tę można wykonać – niezależnie od siebie – oddzielnie dla poszczególnych wylotów. Prosimy nigdy nie zatykać wylotu pompki, ponieważ zamknięty wylot mocno przeciąga membranę (3), co może doprowadzić do jej przyspieszonego zużycia.

KONSERWACJA

Napowietrzacze **APR-150**, **APR-200**, **APR-300** i **AP-100** w trakcie użytkowania nie wymagają żadnej konserwacji. Jednak w sytuacji zaistnienia takiej konieczności przed rozpoczęciem czyszczenia albo naprawy, należy bezwzględnie odłączyć pompkę od sieci elektrycznej, wyciągając wtyczkę z gniazdka. Do zewnętrznego czyszczenia zalecaje się szybkiej: ściereczki lub ściereczki do czyszczenia. Zaleca się zabezpieczyć pompkę przed kontaktem z wodą. Zużyte części należy regulować przy pomocy wymianę wkładu filtrującego (6). Przy zauważalnym spadku wydajności zalecaje się sprawdzić, czy kamień powietrzny nie jest zatkany (mogą do tego doprowadzić głony lub inne zanieczyszczenia). W razie potrzeby należy go wymienić. Przy zapewnienia odpowiedniej przepustowości kamienia powietrznego, pompka zwykle pracuje bezawaryjnie przez długi czas. Jednak w razie potrzeby, pompkę można naprawić poprzez wymianę osłabionej lub uszkodzonej membrany (3) lub też innych części zamiennych (2 do 6). Ze względu na prostą budowę pompki, wymiany tych części użytkownik może dokonać na własną rękę. Najpierw należy wykręcić wkręty (9) zdjąć obudowę (1), a następnie wymienić uszkodzone elementy. W napowietrzaczach **APR-200** i **APR-300** w celu wymiany membrany (3) należy dodatkowo wymontować prowadnice (11) z podstawy kompletnej (7) odkręcając wkręt prowadnicy (12). Modele **AP-100** i **APR-150** nie posiadają prowadnicy (11) a membranę (3) wymienia się po rozkręceniu napowietrzacza. Po dokonaniu wymiany należy montować w odwrotnej kolejności.

DEMONTAŻ I KASACJA

Zużytego sprzętu elektrycznego i elektronicznego nie wolno wyrzucać do śmietnika. Selekcjonowanie i prawidłowa utylizacja tego typu odpadów przyczynia się do ochrony zasobów środowiska naturalnego i umożliwia uniknięcie negatywnego wpływu na zdrowie, które może być zagrożone przez nieodpowiednie postępowanie z odpadami.
Użytkownik jest odpowiedzialny za dostarczenie zużytego sprzętu do wyspecjalizowanego punktu zbiórki, gdzie będzie on przyjęty bezpłatnie. Informacje o takim punkcie można uzyskać u władz lokalnych, albo pytać w punkcie sprzedaży lub też w serwisie producenta.

WARUNKI GWARANCJI

Producent udziela gwarancji na okres 24 miesięcy, licząc od daty zakupu. Gwarancja obejmuje uszkodzenia powstałe z winy producenta, tzn. wady materialowe czy błędy montażowe. Nie obejmuje uszkodzeń powstałych w wyniku niewłaściwego obchodzenia się z urządzeniem lub dokonania przeróbek przez nabywcę, zanieczyszczenia, wtargnięcia wody do środka pompy bądź uszkodzonej lub zużytej poprzez przeciążenie membrany. W celu dokonania naprawy należy przesłać urządzenie wraz z wypełnioną przez sprzedawcę kartą gwarancyjną na adres producenta. Warunkiem gwarancji jest dołączenie do przesyłki opisu usterki oraz na podstawie pompki z datą wypisaną na karcie gwarancyjnej. Niniejsze warunki nie wyłączają, nie ograniczają ani nie zawieszają uprawnień kupującego wynikających z niezgodności towaru z umową.

INSTRUCTION MANUAL

GB

CONDITIONS OF SAFE USAGE

Aquarium air pumps **AP-100**, **APR-150**, **APR-200** and **APR-300** are manufactured in conformity with safety standards that are currently in force. The device can only be turned on in the electrical network with parameters – voltage and frequency – identical to the values printed on the pump base. Prior to any operation concerning the air pump and prior to placing a hand in the water – installation, cleaning, maintenance – the pump and all other electric devices located in the aquarium should be disconnected from the electrical network with an Air pump that is mechanically damaged – e.g. cracked and an air pump with damaged power cord must not be installed. The power cord must not be replaced or repaired, a switch or a plug must not be installed. In case of damaged power cord, entire device should be replaced. The air pump is designed for indoor use only. The device should be dry at all times, in case it gets wet it should be turned off immediately. Placing the pump below the aquarium water level might lead – after turning the device off or during power outage – to complete flooding of the pump Sections in one Nozzleblock. Die Pumpe ist für einen ständigen Betrieb bestimmt. Die Luftmenge kann im Falle der Modelle **APR-150**, **APR-200** und **APR-300** mit dem Drehknopf (5) reguliert werden. Um die Luftmenge zu ermäßigen, drehen Sie diesen Drehknopf – im Uhrzeigersinn – und zur Erhöhung der Fördermenge – in entgegengesetzten Richtung. Bei den Typen mit zwei Ausläufen **APR-200** und **APR-300** kann diese Regulierung an den einzelnen Ausläufen voneinander unabhängig durchgeführt werden. Verstopfen Sie bitte nie den Auslauf der Pumpe, denn die Membrane (3) wird dadurch stark stärker und kann zu ihrer erheblichen Vernutzung führen.

PURPOSE

AP-100, **APR-150**, **APR-200**, **APR-300** air pumps are diaphragm pumps designed for aeration of water in aquarium. **AP-100** and **APR-150** pumps are single outlet pumps, whereas **APR-200** and **APR-300** pumps are double outlet pumps. All of the pump types can work with other aquarium equipment, e.g. filters. The recommended aquarium size given in technical data are the maximum values. Thanks to the possibility of regulating the air output, the pumps can also be used to smaller size aquariums. When choosing the right air pump one should consider – apart from the aquarium volume – other conditions, e.g.:
- the number and species of fish in the aquarium,
- climate conditions.

INSTALLATION, USAGE AND REGULATION

The air pump should be placed on a horizontal surface or hung on a wall or side of a piece of furniture located nearby, in a dry place that is not dusty. It is important to locate the pump above the aquarium water level, and secure it against falling into water. Install a ø=5mm air tube leading the air into aquarium air outlet located in center of adjustment knob (5) in case of **APR-150**, **APR-200** and **APR-300** pumps or on front of valve body assembly (4) in case of **AP-100** pump. Install a permeable air stone or a filter on the second end of the air tube that is submerged in water. The pump is turned on by placing the plug in a power socket. The pump is designed for constant operation. The pump output in case of **APR-150**, **APR-200** and **APR-300** air pumps can be adjusted by using the adjustment knob (5). By turning the knob right – clockwise – the pump output decreases, the output is increased by turning the knob in opposite direction. In double outlet types **APR-200** and **APR-300** the regulation can be exercised independently for each of the outlets. Never clog a pump outlet, as a closed outlet strongly overstrains the diaphragm (3) and can lead to its accelerated wear.

MAINTENANCE

The **APR-150**, **APR-200**, **APR-300** and **AP-100** air pumps do not require any maintenance during usage. In case of such a need arising prior to any cleaning or repair, necessarily disconnect the pump from the power network, by pulling the plug out of the socket. To clean the pump externally it is recommended to use a soft cloth and a delicate cleaning agent. Depending on the need it is recommended to replace the filtration cartridge (6) on regular basis. When the air output noticeably decreases it is recommended to verify whether the air stone is not clogged (algae and other impurities may lead to clogging). Replace the air stone if there is such need. Usually the pump operates without failure for a long time if a permeable air stone is provided. If there is such need the pump can be repaired by replacing a weakened or damaged diaphragm (3) or other spare parts (2 through 6). Out of regard for simple pump construction, the user can replace the parts by himself. First remove the screws (9) and remove the housing (1), then replace the damaged parts. In **APR-200** and **APR-300** air pumps to replace the diaphragm (3) the slide (11) should also be removed from the complete base (7) by unscrewing the slide screw (12). The **AP-100** and **APR-150** models are not equipped with the slide (11) and the diaphragm is replaced after disassembling the air pump. After performing the replacement the pump should be assembled in reverse order.

DISASSEMBLY AND DISPOSAL

It is forbidden to dispose of used electric and electrical equipment in a trash bin. Segregating and proper utilization of this kind of waste leads to conserving the resources of natural environment and allows avoiding negative influence on health as it could be endangered by improper waste handling. The user is responsible for delivering the used product to a specialized collection point where it will be accepted free of charge. You can obtain information about such a facility at the local authorities, or by asking either the seller or the manufacturer service.

WARRANTY CONDITIONS

The manufacturer grants a 24 month guarantee beginning on the date of purchase. The guarantee covers defects arising from manufacturer fault i.e. defective materials or assembly errors. It does not cover damage caused by improper handling or construction changes introduced by the user, impurity, penetration of water inside the pump and damaged or worn by overstrain diaphragm. In order to perform repair send the device with filled out warranty card to the manufacturer address. The conformity of production date from the warranty card with the one of pump base is a condition for warranty recognition. These conditions do not exclude, limit or suspend the rights of the buyer deriving from the discordance between the merchandise and the agreement.

DE

BEDIENUNGSANLEITUNG

SICHERHEITSBEDINGUNGEN

Die Aquarium Durchlüfter **AP-100**, **APR-150**, **APR-200** und **APR-300** sind entsprechend der zur Zeit geltenden Sicherheitsnormen hergestellt worden. Die Einrichtung können Sie nur unter dem elektrischen Netz in Betrieb nehmen, dessen Kennwerte – Netzspannung und Frequenz – mit den am Boden des Durchlüfters eingeprägten Werten übereinstimmen. Vor jedem Eingriff am dem Durchlüfter (Montage, Säuberung, Wartung) sowie jedesmal wenn Sie in das Wasser greifen, trennen Sie die Luftpumpe und alle anderen, im Aquarium befindlichen elektrischen Geräte vom Netz! Bei einer mechanischen Beschädigung (z.B. Risse an der Abdeckung) und wenn die Netzanschlußleitung beschädigt ist, darf die Luftpumpe nicht installiert werden. Das Anschlußkabel darf weder ausgetauscht oder repariert werden, noch darf ein Stecker oder ein Steckverbindung oder ähnliches in das Kabel installiert werden. Im Falle einer Leitungsbeschädigung muß die komplette Luftpumpe ausgetauscht werden. Der Durchlüfter darf nur in Räumen benutzt werden. Die Einrichtung muß ständig trocken sein, im Falle ihres Naßwerdens schalten Sie sie bitte unverzüglich aus! Die Anordnung der Luftpumpe unterhalb des Wasserspiegels kann – nach ihrer Ausschaltung oder im Falle einer Pause der Stromversorgung - dazu führen, daß Wasser aus dem Aquarium durch den Luftschlauch in das Innere der Luftpumpe hineinfließt, damit die Drohung eines elektrischen Schlages riskierend. Um gegen diese Gefahr vorzubeugen, muß die Luftpumpe unbedingt oberhalb des Wasserniveaus im Aquarium angebracht und da sicher befestigt werden!

ANWENDUNG

Die Aquarium Durchlüfter **AP-100**, **APR-150**, **APR-200** und **APR-300** sind Membranpumpen, die zur Belüftung des Wassers im Aquarium bestimmt sind. Die Pumpen **AP-100** und **APR-150** haben einen Auslauf, und die Typen **APR-200** und **APR-300** mit zwei Auslaufen montiert sind. All diese Pumpen können mit anderen Aquarieneinrüstungen wie z.B. Filtern zusammenarbeiten. Die in den technischen Daten empfohlenen Aquariumsgrößen sind Maximalwerte. Dank der Regulierung der Fördermenge können diese Durchlüfter auch bei kleineren Aquarien angewandt werden. Bei der Auswahl des geeigneten Durchlüfters sollten Sie - außer der Behältergröße des Aquariums - auch andere Umstände in Acht nehmen, z.B.:
- die Anzahl und Sorte der in Ihrem Aquarium lebenden Fische,
- klimatische Bedingungen.

MONTAGE, BENUTZUNG UND REGULIERUNG

Stellen Sie bitte den Durchlüfter auf einer waagerechten Fläche oder hängen Sie ihn auf der Wand oder Seitenfläche eines nahestehenden Möbels an einer hochgelegenen und womöglich staubfreien Stelle. Wichtig ist, die Durchlüfterpumpe unbedingt oberhalb des Wasserniveaus im Aquarium anzubringen und gegen Einfallen ins Wasser zu sichern. Stecken Sie bitte einen ø 5 mm-Schlauch (oder zwei Schläuche) - der die Luft ins Aquarium führen wird - auf den im Regelungsdrehknopf (5) befindlichen Auslaufstutzen. Das ist der Auslauf der Typen **APR-150**, **APR-200** und **APR-300**. Der Auslaufstutzen finden sie am vorderen Ende des VentilKörpers (4). Am anderen, im Wasser getauchten Ende dieses Schlauches installieren Sie einen ölichen Luftstein oder filter, dessen Durchlässigkeit Sie vorerst überprüft haben. Die Inbetriebsetzung der Pumpe erfolgt durch Einstecken des Steckers in eine Netzsteckdose. Die Pumpe ist für einen ständigen Betrieb bestimmt. Die Luftmenge kann im Falle der Modelle **APR-150**, **APR-200** und **APR-300** mit dem Drehknopf (5) reguliert werden. Um die Luftmenge zu ermäßigen, drehen Sie diesen Drehknopf – im Uhrzeigersinn – und zur Erhöhung der Fördermenge – in entgegengesetzten Richtung. Bei den Typen mit zwei Ausläufen **APR-200** und **APR-300** kann diese Regulierung an den einzelnen Ausläufen voneinander unabhängig durchgeführt werden. Verstopfen Sie bitte nie den Auslauf der Pumpe, denn die Membrane (3) wird dadurch stark stärker und kann zu ihrer erheblichen Vernutzung führen.

WARTUNG

Die Durchlüfterpumpen **AP-100**, **APR-150**, **APR-200** und **APR-300** benötigen im Betrieb keine Wartung. Vor Beginn einer Säuberung oder einer nötigen Reparatur muß der Netzstecker unbedingt ausgezogen werden. Zur äußeren Säuberung benutzen Sie bitte ein weiches Tuch mit mildem Reinigungsmittel. Die Filterpatrone (6) soll - je nach Verschmutzungsgrad - regelmäßig ausgewechselt werden. Bemerken Sie ein sichtbares Nachlassen des Luftstroms, so überprüfen Sie bitte, ob die Luftsteine nicht verstopft sind (z.B. von Algen oder anderen Verschmutzungen). Wenn nötig, tauschen Sie die Luftsteine aus. Ist die entsprechende Durchlässigkeit der Luftsteine ständig gesichert, so arbeitet die Pumpe gewöhnlich durch lange Zeit störungsfrei. Wenn jedoch eine Reparatur nötig wäre, so kann durch Auswechseln der ermüdeten oder beschädigten Membrane (3) oder anderer Ersatzteile (von 2 bis 6) gemacht werden. In Hinsicht auf den einfachen Bau der Luftpumpe, den Ausstausch dieser Teile können Sie selbst ausführen. In solchem Falle brauchen Sie zuerst die Schrauben (9) auszudrehen und die Abdeckung (1) abzunehmen. Dann können Sie die so zugänglich gewordenen beschädigten Elemente austauschen. Zum austausch der Membrane (3) in den Durchlüfterm **APR-200** und **APR-300** soll zuerst auch die Führungen (11) aus dem Unterteil (7) ausmontiert werden, indem Sie die Schraube (12) der Führung ausdrehen. Die Modelle **AP-100** und **APR-150** haben keine Führung (11), in ihnen kann die Membrane (3) nach dem Abnehmen der Abdeckung ausgetauscht werden. Nach dem Austausch kann die Pumpe in umgekehrter Reihenfolge wieder zusammengestellt werden.

ENTSORGUNG

Kein abgenutztes elektrisches und elektronisches Haushaltsgerät darf zum Hausmüll geworfen werden. Die Selektion und richtige Entsorgung solcher Abfälle trägt zum Schutz der Ressourcen der natürlichen Umwelt bei. Das ermöglicht die Vermeidung der negativen Folgen auf unsere Gesundheit, die durch leichtsinnige Handlungsweise mit den Abfällen gefährdet werden könnte. Bringen Sie bitte das abgenutzte Gerät zu einer eingerichteten Sammelstelle oder einem Wertstoffsammelhof, wo es kostenlos entgegengenommen wird. Genauere Information über Sammelstelle von Geräteabfällen erhalten Sie bei Ihrer Gemeindeverwaltung, Ihrem Händler oder dem Service des Herstellers.

GARANTIEBEDINGUNGEN

Der Hersteller leistet Ihnen ab Kaufsdatum eine Garantie für 24 Monate. Die Garantie schließt Schäden ein, die vom Hersteller verursacht worden sind, das heißt Material- und Montagefehler. Sie erstreckt sich nicht auf Schäden, die durch unsachgemäße Behandlung oder Umbau des Gerätes durch den Benutzer entstanden sind. Wasserschäden, Verschmutzung oder Membrane, die durch die Überlastung unbrauchbar geworden sind, fallen auch nicht unter die Garantie. Im Garantiefall senden Sie die Pumpe samt mit dem vom Verkäufer ausgefüllten Garantieschein an die Adresse des Herstellers oder Ihres Großhändlers. Eine Voraussetzung für die Anerkennung der Garantierechte ist die Identität des auf dem Pumpenboden eingeprägten Herstellungsdatums mit dem auf dem Garantieschein eingeschriebenen. Beim Fall, wenn die Ware dem Vertrag nicht entspricht, werden die daraus folgenden Rechte des Käufers durch diese Garantiebedingungen weder ausgeschlossen, noch beschränkt oder ausgesetzt.

FR

GUIDE D'ENTRETIEN

CONDITIONS D'EXPLOITATION EN SECURITE

Les aérateurs d'aquarium **AP-100**, **APR-150**, **APR-200** et **APR-300** sont exécutés conformément aux normes de sécurité en vigueur. L'appareil peut être mis en marche par branchement au réseau électrique dont les parametres - tension et fréquence - sont identiques aux valeurs gravées sur la base de la pompe. Avant chaque opération relative à l'aérateur et nécessitant de plonger la main dans l'eau - montage, nettoyage, maintenance - il faut débrancher la pompe et les autres appareils électriques se trouvant dans l'aquarium. Il est défendu d'installer l'aérateur détérioré mécaniquement p.ex. cassé ou dont le fil de branchement est abîmé. Le fil de branchement ne peut être remplacé, il est défendu d'y installer un interrupteur ou un connecteur à fiches. Lorsque le fil est abîmé il faut remplacer la pompe en entier. L'aérateur ne servi uniquement dans les intérieurs. L'appareil doit être constamment sec, une fois qu'il est mouillé il faut le débrancher immédiatement. Si la pompe se trouve au-dessous du niveau d'eau - une fois débrancnée ou lorsque la tension est coupée dans le réseau électrique - elle risque d'être noyée complètement par l'eau de l'aquarium avec le tuyau d'air et de provoquer une électrocution. Afin de l'éviter, il est nécessaire d'installer la pompe au-dessus du niveau d'eau de l'aquarium et de la protéger de la sorte qu'elle ne puisse tomber hors de l'eau!

USAGE

Les pompes à air **AP-100**, **APR-150**, **APR-200** et **APR-300** sont les pompes à membrane pour aération de l'eau dans un aquarium. Les pompes **AP-100** et **APR-150** sont les pompes à une sortie de l'air, et les pompes **APR-200** et **APR-300** à deux sorties de l'air. Toutes les pompes peuvent marcher avec les autres appareils d'aquarium, p.ex. des filtres. Les volumes des aquariums recommendés dans les données techniques sont les valeurs maximales. Même grâce à la possibilité de régulaccit de débit, on peut utiliser certes pompes dans les aquariums plus petites aussi. Pendant le choix de la pompe suitable pour un aquarium, il faut prendre les autres conditions en consideration, sauf le volume d'aquarium, p.ex. :
- Quantité et espèces des poissons dans l'aquarium,
- Conditions climatiques.

MONTAGE, UTILISATION ET REGLAGE

La pompe doit être mis sur une surface horizontale ou pendu sur le mur ou sur le côté d'un meuble voisin, dans un endroit sec et si possible non-poussiéreux. Il est important que la pompe soit installée au-dessus du niveau d'eau de l'aquarium et protégée de la sorte qu'elle ne puisse tomber hors de l'eau. Sur la sortie de l'air se trouvant au milieu du sélecteur de régulation (5) (en cas de **APR-150**, **APR-200** et **APR-300**) ou sur le front du corps des valves complet (en cas de **AP-100**) il faut enfiler le tuyau f3 mm, amenant l'air à l'aquarium. Sur l'autre bout de ce tuyau, normalement plongé dans l'eau, il faut monter une pierre d'air de débit vérifié ou un filtre. La pompe est mise en marche par branchement de la fiche à la prise. La pompe est prévue pour un fonctionnement continu. Le rendement de l'aérateur (ne qu'en cas de **APR-150**, **APR-200** et **APR-300**) se règle à l'aide du sélecteur de régulation (5). En tournant à droite - dans le sens des aiguilles d'une montre - on le fait baisser, inversement - on augmente le rendement de la pompe. Dans les appareils à deux sorties le réglage peut se faire - indépendamment - pour chaque sortie. Il est déconseillé de fermer la sortie de la pompe puisque la sortie bloquée force trop la membrane (3) ce qui peut provoquer son usure prématurée.

MAINTENANCE

Les aérateurs d'aquarium **APR-150**, **APR-200**, **APR-300** et **AP-100** ne nécessitent aucun entretien au cours de leur fonctionnement. Même en cas de telle nécessité, avant de commencer leur entretoyage ou réparation, il est indispensable de déconnecter la pompe du réseau électrique, en retirant la fiche. Pour le nettoyage à l'extérieur il faut utiliser un chiffon et un nettoyant doux. Il est conseillé de remplacer le cartouche-filtre régulièrement suivant les besoins (6). Lorsque le rendement se baisse visiblement il est utile de voir si les pierres d'air ne sont pas colmatées (par les algues ou d'autres impuretés). Au cas de besoin, il faut les remplacer. Si le débit des pierres d'air reste suffisant, la pompe continue à fonctionner longtemps et sans panne. Si nécessaire, nous pouvons réparer la pompe en remplaçant la membrane abrasé (3) ou d'autres pièces de rechange (2 à 6). Vu la construction de la pompe très simple, l'utilisateur peut le faire lui-même. Pour ce faire, il faut dévisser les vis (9), enlever le boîtier, et remplacer les parties détériorées. En cas des pompes **APR-200** et **APR-300**, pour remplacer la membrane (3), il faut demonter les glissières 11) de la base complète (7) en dévissant le vis de la glissière (12). Les modèles **AP-100** et **APR-150** n'ont pas de la glissière (11) et la membrane (3) peut être emplacée après avoir demonté la pompe. Finalement, il faut monter la pompe en suivant les opérations dans le sens inverse.

DEMONTAGE ET DEMOLITION

Les appareils électroménagers et électroniques usés ne peuvent être jetés à la poubelle. Le triage et le recyclage correct de ce type de déchets contribuent à la protection de l'environnement et permettent d'éviter les effets négatifs sur la santé, laquelle peut être menacée par le mauvais maniement des déchets. L'utilisateur a la responsabilité de ramener le matériel usé à un point de collecte spécialisé, où il sera repris gratuitement. Les informations sur des points de collecte sont disponibles chez les des autorités locales, les distributeurs et le service après vente du fabricant.

CONDITIONS DE LA GARANTIE

Le fabricant accorde une garantie de 24 mois à partir de la date de la vente. La garantie englobe les dommages dus à la faute du fabricant, c.à.d. aux défaillances des matériaux et aux erreurs du montage. Elle n'englobe pas les dommages qui ont les causes mais aussi par l'utilisateur, aux impuretés, pénétration de l'eau à l'intérieur de la pompe ou une membrane usée par la surcharge. Pour effectuer la réparation il faut envoyer l'appareil avec la garantie remplie par le vendeur à l'adresse du fabricant. Pour que la garantie soit valable, il faut que la date de la production conformée à la date gravée sur la base de la pompe mentionnée dans la garantie. Les conditions ci-dessus n'excluset pas, ne restrennent pas, ni ne suspennent pas des droits de l'acheteur qui résultent de non-conformité du marchandise avec un contrat.

CZ

NÁVOD K OBSLUZE

PODMÍNKY BEZPEČNÉHO POUŽÍVÁNÍ

Provedení akvarijních vzduchovadel **AP-100**, **APR-150**, **APR-200** a **APR-300** odpovídá aktuálně závazným bezpečnostním normám. Zařízení je možno uvést do chodu pouze zapojením do elektrické sítě, jejíž parametry – napětí a kmitočet – se shodují s hodnotami vyraženými na stojanu kompresoru. Před každou operací související se vzduchovadlem a před ponořením ruky do vody – při montáži, čištění, údržbě – odpojte kompresor a všechna ostatní elektrická zařízení v akváriu ze sítě. Nesmí se instalovat vzduchovadla s mechanicky poškozeným, např. prasklinou nebo poškozeným elektrickým vedením. Síťová šňůra se nesmí vyměňovat ani opravovat, ani na ni instalovat vypínač nebo prodlužovací spoj atp. V případě poškození vedení je třeba vyměnit celý kompresorek. Vzduchovadlo se může používat pouze v místnostech. Zařízení musí být stále suché, v případě namočení musí být okamžitě vypnuto. Umístění kompresorku pod vodní hladinou může po vypnutí nebo při výpadku napětí v síti způsobit jeho úplné zaití vodou z akvária vzduchovací hadičkou a tím nebezpečí zasažení proudem. Aby se tomu zamezilo, je třeba kompresorek bezpodmínečně umístit nad hladinu vody v akváriu a zajistit jej před pádem do vody!

POUŽITÍ

Akvarijní vzduchovadla **AP-100**, **APR-150**, **APR-200**, **APR-300** jsou membránové kompresorky ke vzduchování vody v akváriu. Kompresorky AP-100 a APR-150 jsou vzduchovadla s jedním vývodem a kompresorky **APR-200** a **APR-300** se dvěma vývody. Všechny druhy kompresorků mohou pracovat společně s jinými akvarijními zařízeními, např. s filtry. Objemy akvárií, doporučené v technických údajích, jsou maximální hodnoty. Díky regulaci výkonu je nicméně možné tato vzduchovadla použít i do menších akvárií. Při výběru vhodného vzduchovadla je kromě kapacity akvária nutno zvážit i další okolnosti, např.:
- počet a druh ryb v akváriu,
- klimatické podmínky.

MONTÁŽ, POUŽITÍ A REGULACE

Vzduchovadlo postavte na vodorovný povrch nebo zavěste na stěnu nebo boční stranu u stojícího nábytku na suché a pokud možno bezprašné místo. Důležité je, aby kompresorek byl umístěn nad hladinou vody v akváriu a zajištěn proti pádu do vody. Na vstup vzduchu uvnitř regulačního otočného knoflíku (5) a **APR-150**, **APR-200**, **APR-300** a u **AP-100** z předu (5) kompletního tělesa ventilů (4) nasuňte hadičku d=5 mm, přivádějící vzduch do akvária. Na druhý konec hadičky, ponořený ve vodě, namontujte vzduchovací kámen s ověřenou propustností lub filtr. Kompresorek se zprovozní zasunutím vidlice do zásuvky. Kompresorek je určen k nepřetržitému provozu. Výkon vzduchovadla lze u modelů **APR-150**, **APR-200** a **APR-300** regulovat otočným knoflíkem (5). Otáčením knoflíku doprava – ve směru hodinových ručiček – se výkon kompresoru snižuje, zatímco otáčením opačným směrem se zvyšuje. U typů **APR-200** a **APR-300** se dvěma vývody lze regulaci provádět – nezávisle na sobě – pro každý vývod zvlášť. Vývod kompresoru nikdy nezacpávejte, protože uzavřený vývod silně přetěžuje membránu (3), což může vést k jejímu předčasnému opotřebení.

ÚDRŽBA

Vzduchovadla **APR-150**, **APR-200**, **APR-300** a **AP-100** nevyžadují během užívání žádnou údržbu. Pokud však taková potřeba nastane, je třeba před zahájením čištění nebo opravy bezpodmínečně odpojit kompresorek vytažením vidlice ze sítě. K čištění vnitřku doporučujeme použít měkký hadřík a mírný čistící prostředek. Podle potřeby doporučujeme pravidelnou výměnu filtrační vložky (6). Při viditelném poklesu výkonu doporučujeme zkontrolovat, zda není vzduchovací kámen ucpaný (mohou to způsobit vodní řasy nebo jiné nečistoty). **APR-200** et **APR-300** ádeux sorties de l'air. Toutes les pompes peuvent marcher avec les autres appareils d'aquarium, p.ex. des filtres. Les volumes des aquariums recommendés dans les données techniques sont les valeurs maximales. Même grâce à la possibilité de régulaccit de débit, on peut utiliser certes pompes dans les aquariums plus petites aussi. Pendant le choix de la pompe suitable pour un aquarium, il faut prendre les autres conditions en consideration, sauf le volume d'aquarium, p.ex. :
- Quantité et espèces des poissons dans l'aquarium,
- Conditions climatiques.

MONTAGE, UTILISATION ET REGLAGE

La pompe doit être mis sur une surface horizontale ou pendu sur le mur ou sur le côté d'un meuble voisin, dans un endroit sec et si possible non-poussiéreux. Il est important que la pompe soit installée au-dessus du niveau d'eau de l'aquarium et protégée de la sorte qu'elle ne puisse tomber hors de l'eau. Sur la sortie de l'air se trouvant au milieu du sélecteur de régulation (5) (en cas de **APR-150**, **APR-200** et **APR-300**) ou sur le front du corps des valves complet (en cas de **AP-100**) il faut enfiler le tuyau f3 mm, amenant l'air à l'aquarium. Sur l'autre bout de ce tuyau, normalement plongé dans l'eau, il faut monter une pierre d'air de débit vérifié ou un filtre. La pompe est mise en marche par branchement de la fiche à la prise. La pompe est prévue pour un fonctionnement continu. Le rendement de l'aérateur (ne qu'en cas de **APR-150**, **APR-200** et **APR-300**) se règle à l'aide du sélecteur de régulation (5). En tournant à droite - dans le sens des aiguilles d'une montre - on le fait baisser, inversement - on augmente le rendement de la pompe. Dans les appareils à deux sorties le réglage peut se faire - indépendamment - pour chaque sortie. Il est déconseillé de fermer la sortie de la pompe puisque la sortie bloquée force trop la membrane (3) ce qui peut provoquer son usure prématurée.

MAINTENANCE

Les aérateurs d'aquarium **APR-150**, **APR-200**, **APR-300** et **AP-100** ne nécessitent aucun entretien au cours de leur fonctionnement. Même en cas de telle nécessité, avant de commencer leur entretoyage ou réparation, il est indispensable de déconnecter la pompe du réseau électrique, en retirant la fiche. Pour le nettoyage à l'extérieur il faut utiliser un chiffon et un nettoyant doux. Il est conseillé de remplacer le cartouche-filtre régulièrement suivant les besoins (6). Lorsque le rendement se baisse visiblement il est utile de voir si les pierres d'air ne sont pas colmatées (par les algues ou d'autres impuretés). Au cas de besoin, il faut les remplacer. Si le débit des pierres d'air reste suffisant, la pompe continue