Technische Infomationen ▸ eco-X plus 10000

Artikel-Nr. Meßner	156 / 001480
EAN-Code	40 16881 00739-3

Technische Daten

Fördermenge	9.900 l/h l 165 l/min
Förderhöhe	2,40 m
Leistungsaufnahme	70 Watt
Anschlußspannung	230 V / 50 Hz
Netzanschlußkabel	10 m
Garantie	5 Jahre (ausser Verschleißteile, z.B. Rotor-Set)
Prüfzeichen	TÜV GS
Laufrad	Vortex Freistromlaufrad
Motor	Asynchron Motor

Material

Pumpe	Kunststoffgehäuse (Kunstharz vergossen)
Spaltrohr	Edelstahl
Lagerung	Keramik
Netzanschlußkabel	H07 RN-F

Maße

Pumpe	360 mm x 270 mm x 180 mm (L x B x H)
Karton	385 mm x 290 mm x 225 mm (L x B x H)
Druckanschluß	G 1 1/2″
Sauganschluß	G 1 1/2″

Lieferumfang	großes variabeles Filtergehäuse Muffe 1 1/2″
Zubehör opional	Regulierung mit Drehzahlsteller DS 350 möglich

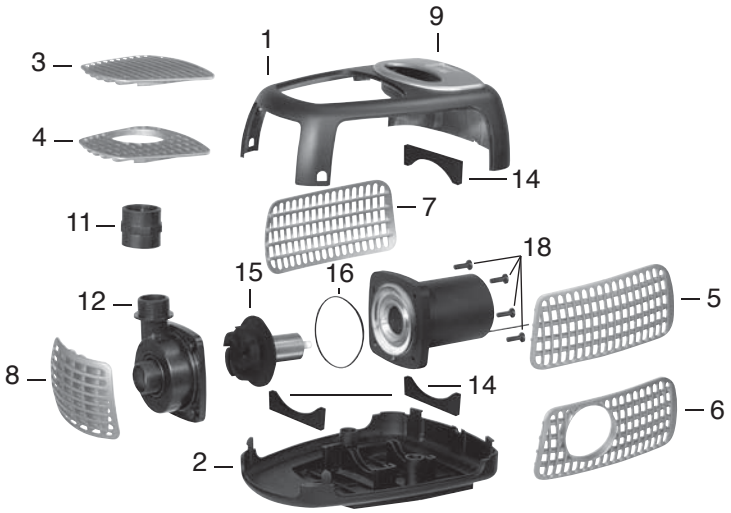

Artikel-Nr. Ersatzteile	
1	104 / 003438
2	104 / 003439
3	104 / 003441
4	104 / 003450
5	104 / 003442
6	104 / 003447
7	104 / 003443
8	104 / 003440
9	104 / 003444
11	104 / 001967
12	104 / 003280
14	104 / 003452
15	168 / 009134
16	112 / 000030
18	114 / 000048

▸ Leistungsdaten

Förderhöhe	Fördermenge
2,40 m	0 l/h
1,50 m	1.380 l/h
1,00 m	3.000 l/h
0,50 m	5.100 l/h
0 m	9.900 l/h

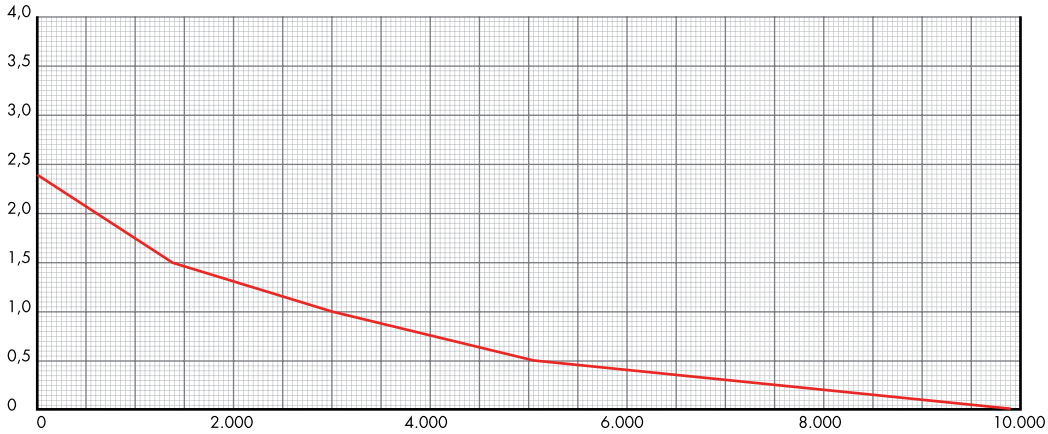

Meßner GmbH & Co. KG • Echternhagen 7 • D-32689 Kalletal • Telefon +49 (0) 52 64 - 640 - 0 • Fax +49 (0) 52 64 - 640 - 135